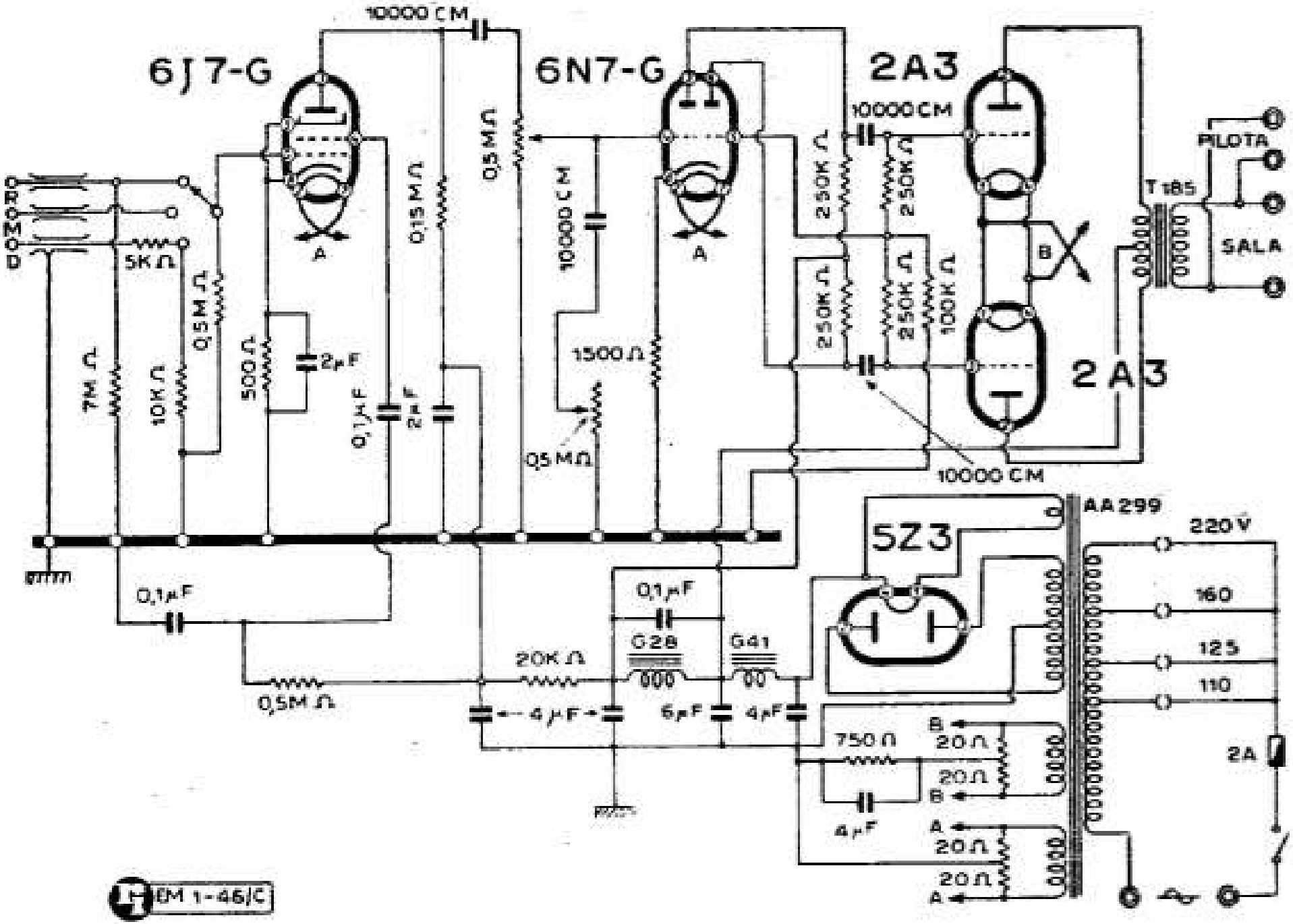

Allocchio Bacchini Amplificatore Albi 12 III serie